DIREZIONE INFRASTRUTTURE E MOBILITA'

SERVIZIO PONTI E VIE D'ACQUA - INFRASTRUTTURE

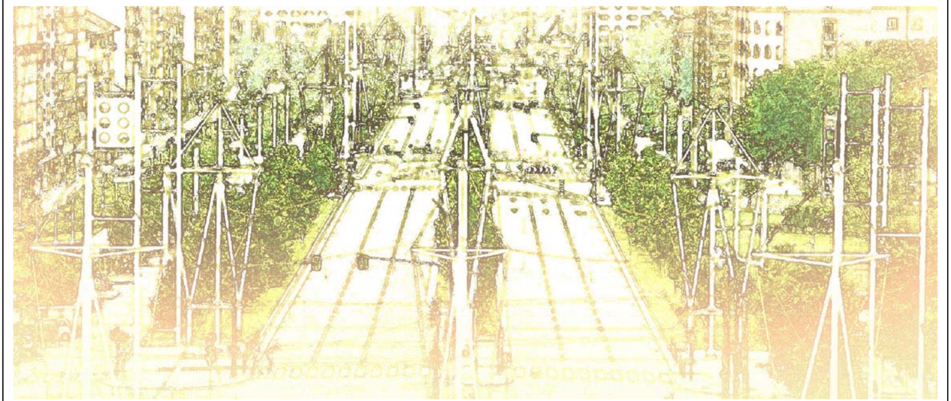

PROGETTO ESECUTIVO

Viale della Spina
da Via Grassi a Corso Regina Margherita

Direttore di Direzione : Ing. Roberto BERTASIO

Gruppo di progettazione

Arch. Genni PALMIERI
Dott. Gianmichele CIRULLI
P.I. Piero FERRANDO
Arch. Fabrizio VOLTOLINI
Arch. Ermes FONTANA
Ing Stefano CIANCHINI
Ing. Barbara SALZA
Geom Diego ALUME
Geom. Federico STALTERI
Geom. Ciro MELCHIONNA
Geom. Claudia PEIRANO
P.I. Matteo CASTIGLIONI
Geom. Andrea DI RUOCCO
Geom. Francesco BORLA
Dott.ssa Laura RUSSO

Progettista: Ing Amerigo STROZZIERO

Dirigente Servizio Ponti Vie d'Acqua e Infrastrutture
Responsabile del Procedimento:

Ing Giorgio MARENGO

DATA: dicembre 2013

SCALA:

CITTA' DI TORINO

ELABORATO: palo e plinto illuminazione P11

DISEGNO: PE_IP04

Palo di illuminazione pubblica

Vista laterale

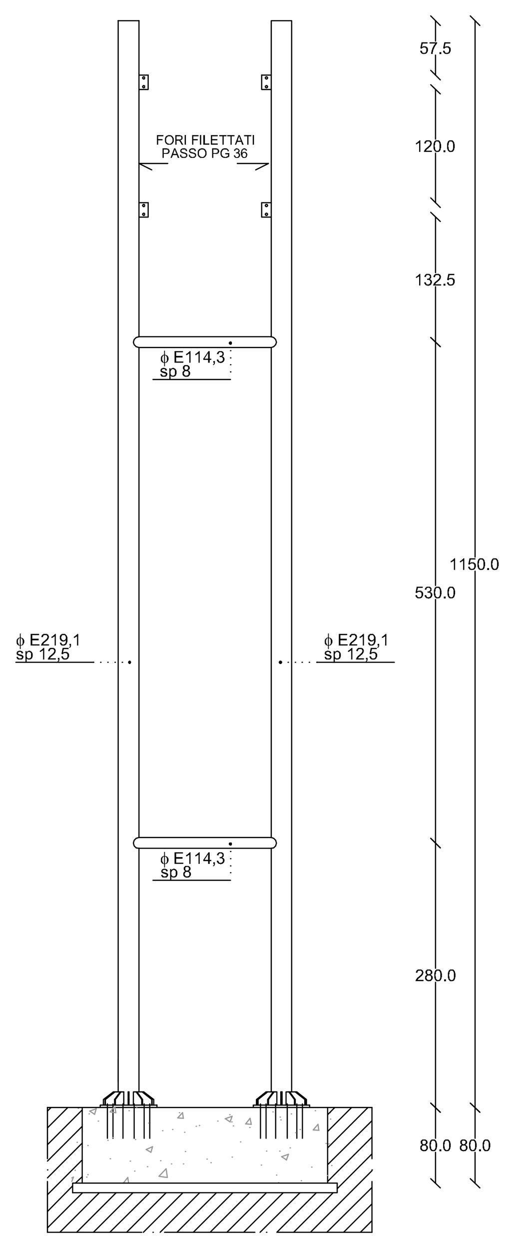

Vista dall'alto

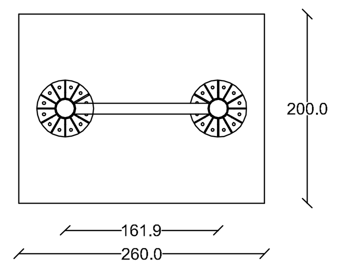

Unità cm — Scala 1:50

Particolare costruttivo

Vista laterale

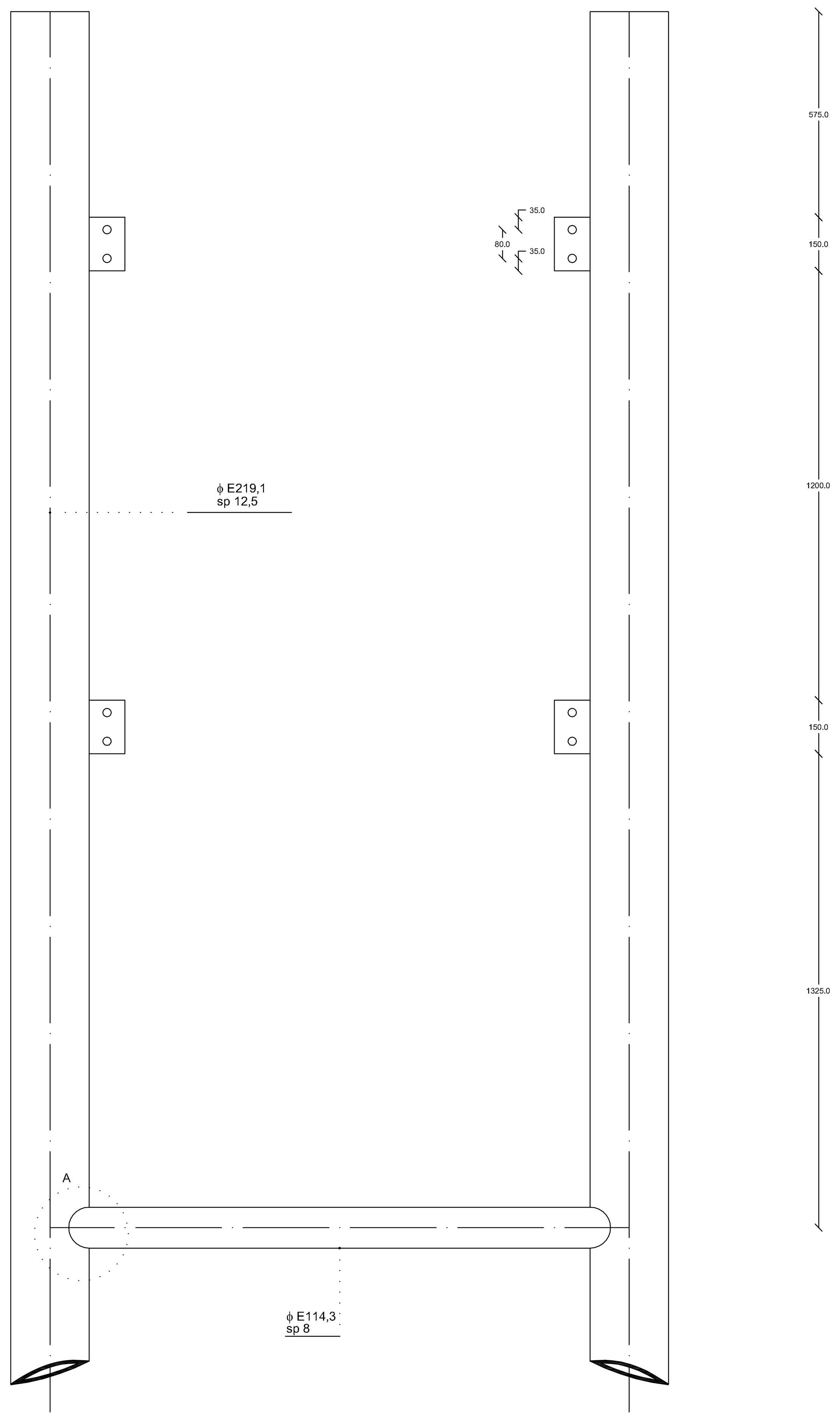

Unità mm — Scala 1:10

Particolare piastra di ancoraggio

Vista laterale

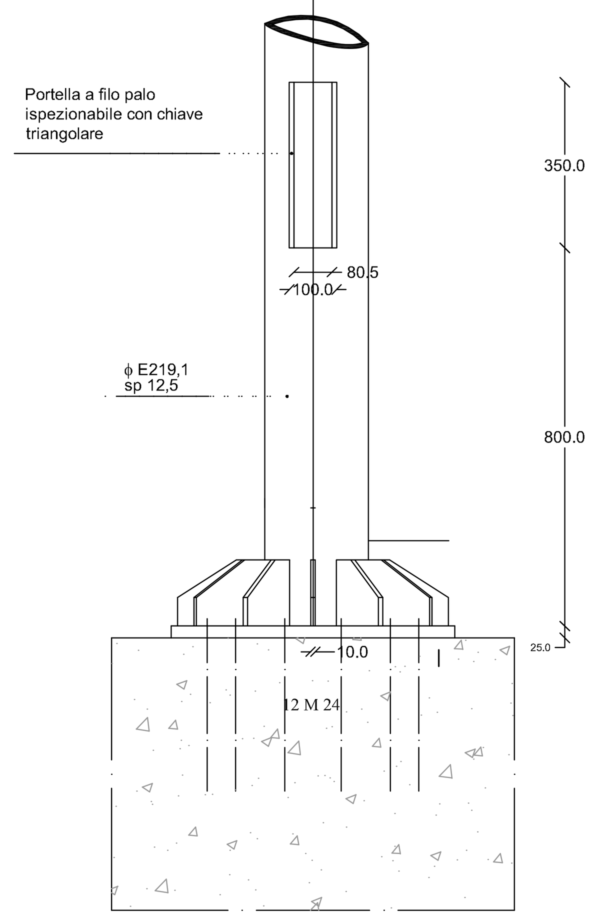

Unità mm — Scala 1:10

Particolare piastra di ancoraggio

Orientamento tirafondi

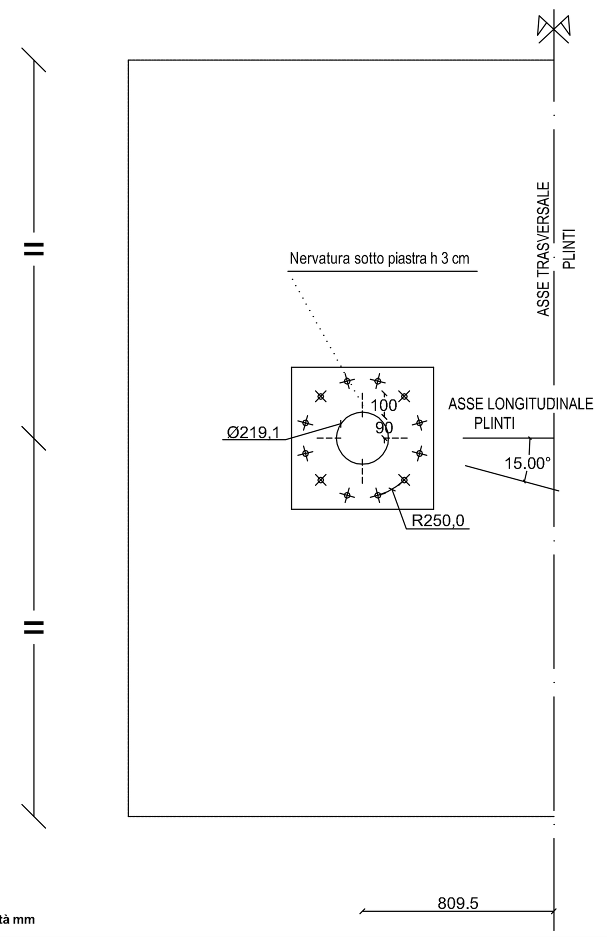

Unità mm — Scala 1:20

Particolare tirafondi

Piastra

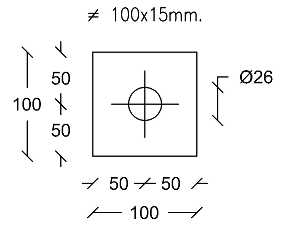

Fissaggio tirafondo alle contropiastre di base

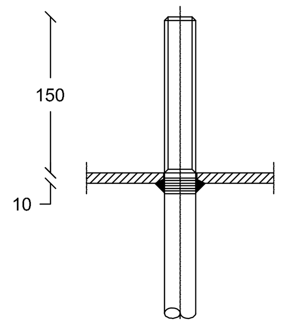

Tirafondo

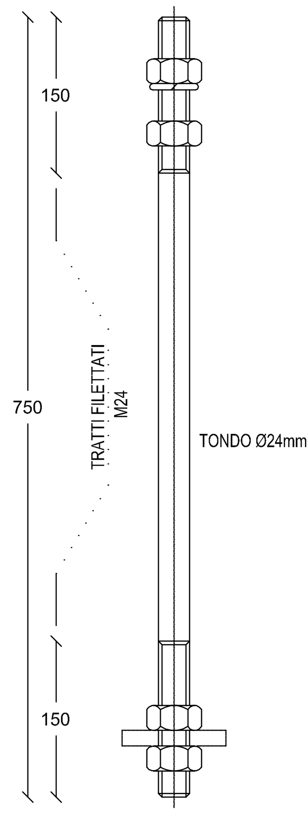

Unità mm — Scala 1:5

Particolare piastra di ancoraggio

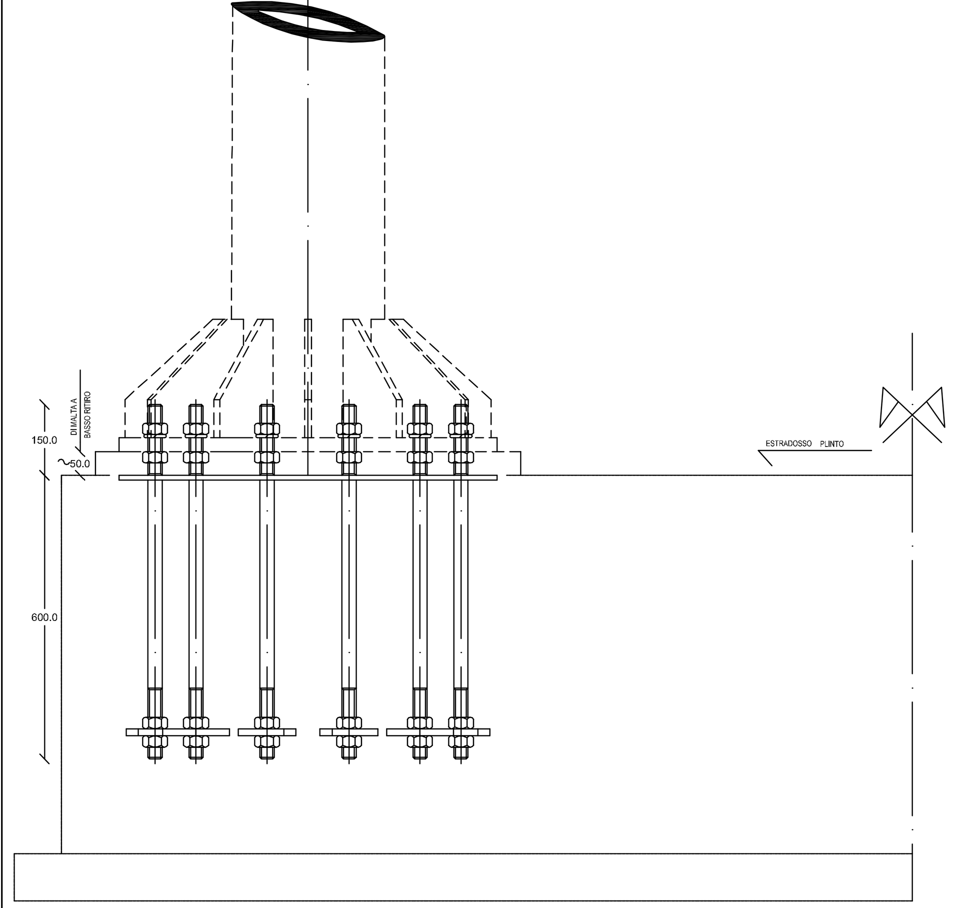

Unità mm — Scala 1:10

Particolare piastra di ancoraggio

Disposizione fori piastra

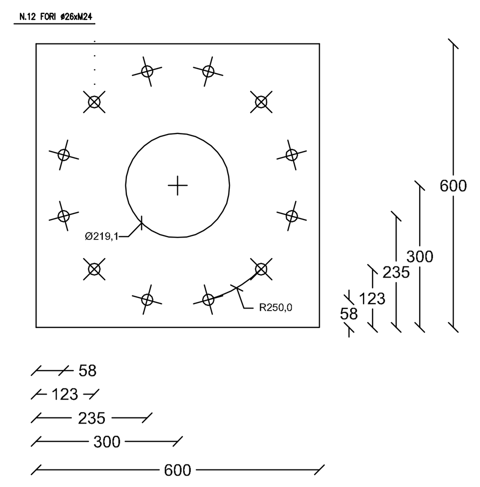

Unità mm — Scala 1:10

Fondazione palo di illuminazione da 11,50 m

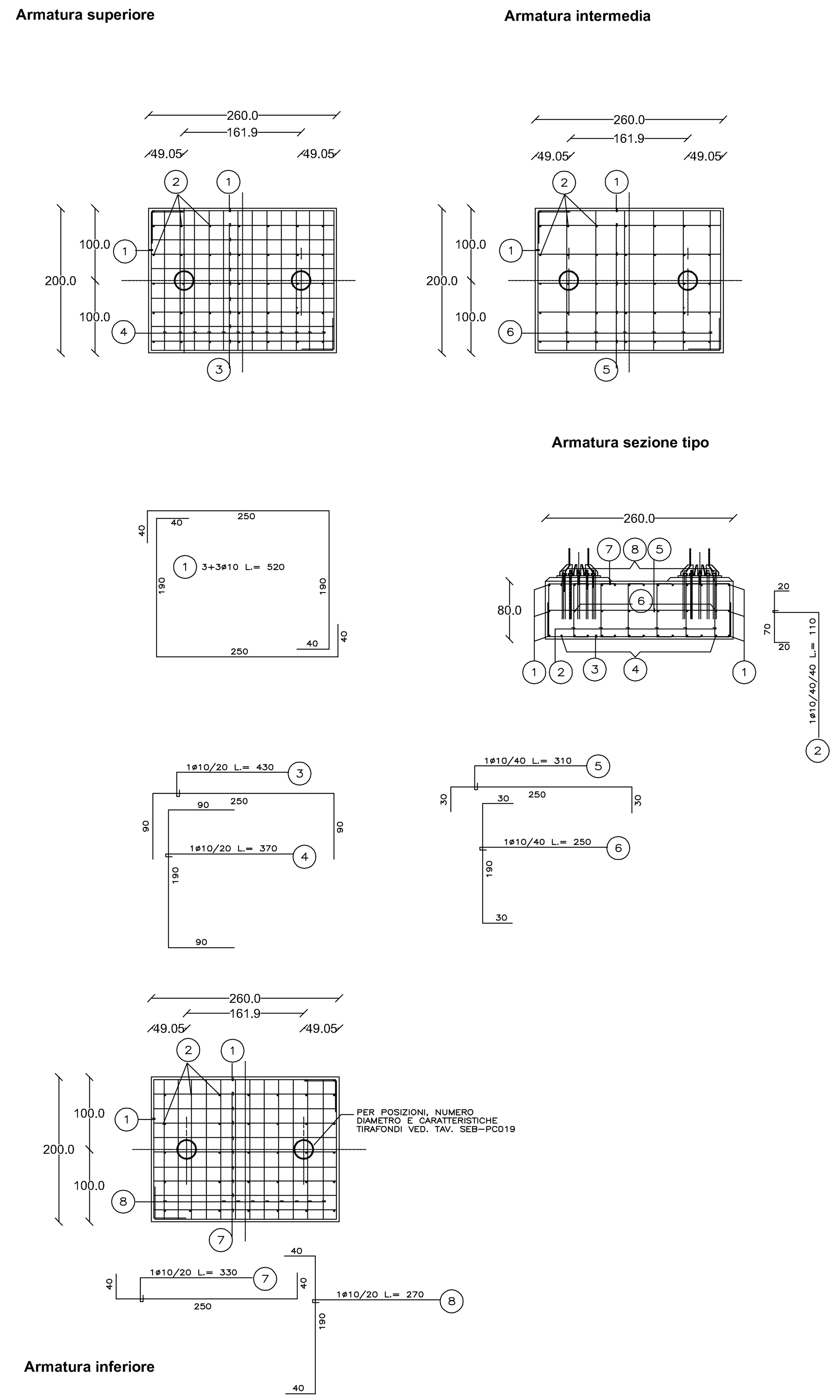

Unità cm — Scala 1:50

Particolare costruttivo A

Vista laterale

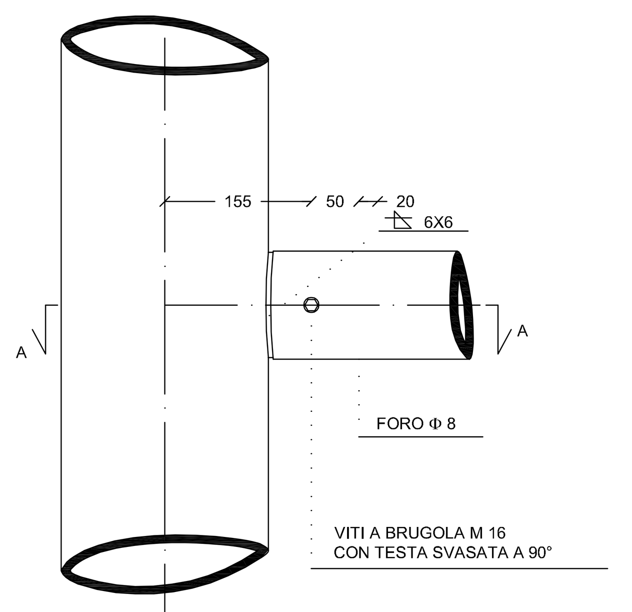

Sezione A-A

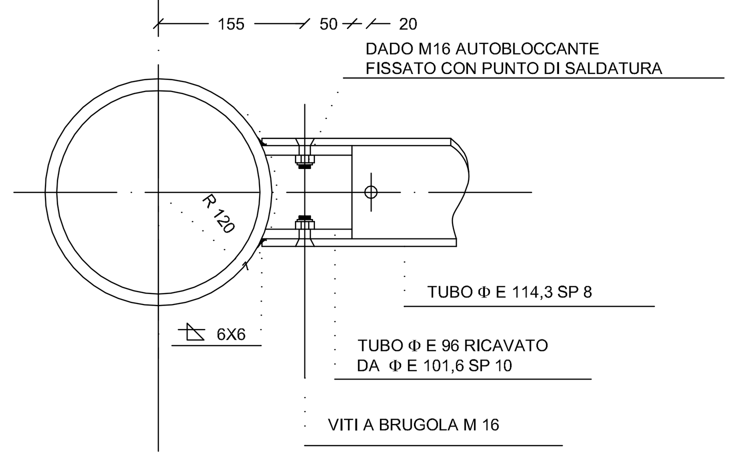

Unità mm — Scala 1:10

Caratteristiche materiali

FONDAZIONI:	
CLS magrone : $R_{ck28} \geq$ **200** Kg/cm^2	
CLS fondazione ed elevazione : $R_{ck28} \geq$ **300** Kg/cm^2	
ACCIAIO : Fe B **44** K controllato in stabilimento	
	d= 6 ø per ø ≤ 20 mm; 8 ø per ø > 20 mm
	a ≥ 8 ø per ø ≤ 20 mm; 9 ø per ø > 20 mm
Ricoprimento ferri : 3 cm/5 cm per plinti	Slump S3

PALO ILLUMINAZIONE:

CARATTERISTICHE MATERIALI :

ACCIAIO Fe 510 B (S355JR) calmato o semi calmato per strutture saldate
$\sigma_{amm.} = 240\ N/mm^2$

BULLONI (UNI 3740.74) VITI classe 10.9
DADI classe 8G con rondella tipo GROWER

COPPIA DI SERRAGGIO BULLONI

M24 1012 Nm

SALDATURE manuali ad arco con elettrodi rivestiti ed omologati secondo norme UNI 5132.74 tipo E 52 classe 4B A COMPLETA PENETRAZIONE

CONTROLLI SALDATURE: SECONDO NORMATIVA VIGENTE