CITTA' DI TORINO

VICE DIREZIONE GENERALE INGEGNERIA

DIREZIONE VERDE PUBBLICO
ED EDIFICI MUNICIPALI

SERVIZIO EDIFICI MUNICIPALI

MANUTENZIONE STRAORDINARIA DIFFUSA 2013
CIRCOSCRIZIONI 1–10
C.9
CORSO CORSICA 55

Progettista architettonico e coordinatore della sicurezza in fase di progettazione:
MAFFIOTTO arch. Giovanni

Progettista impianti fluido meccanici:
RAIMONDO p.i. Mauro

Collaboratori:
GIACOMINI geom. Federico
CASTALDO geom. Pasquale

Progettista impianti elettrici e speciali:
ALBERTINETTI p.i. Uliano

Responsabile del procedimento
e Dirigente Servizio Tecnico: SARDI arch. Dario

PROGETTO DEFINITIVO

OGGETTO
ESTRATTO PRGC, ESTRATTO CARTA TECNICA, FOTOGRAFIE, PIANTE, ABACO SERRAMENTO

NOME-FILE fbl00010 | Scala Plot 1=10
RIFERIMENTO 0000
SCALA VARIE

REV	MODIFICHE	DATA	DISEGNATORE
0	EMISSIONE	NOV. 2013	GIACOMINI geom. Federico
1			
2			
3			
4			
5			

ELABORATO 8

ESTRATTO PRGC

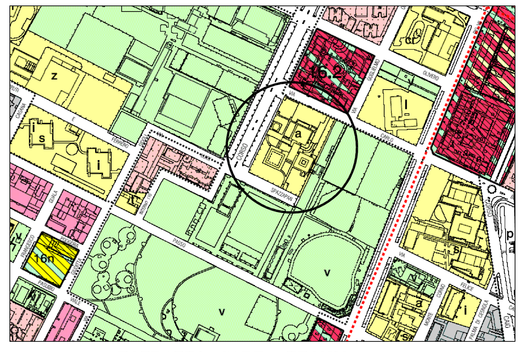

ESTRATTO CARTA TECNICA

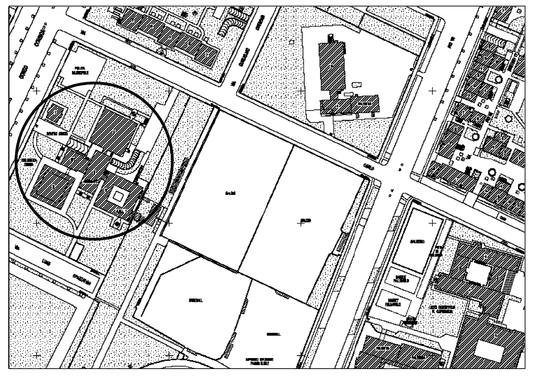

PIANTA BIBLIOTECA

DEMOLIZIONI
- SMANTELLAMENTO IMPIANTO ELETTRICO
- RIMOZIONE CONTROSOFFITTO IN PANNELLI FIBRO MINERALI AD ORDITURA NASCOSTA

RIPRISTINI
- F/P DI NUOVO CONTROSOFFITTO IN PANNELLI REI 120 AD ORDITURA NASCOSTA
- REALIZZAZIONE MURATURA REI 120
- F/P SERRAMENTO REI 120

PIANO TERRA

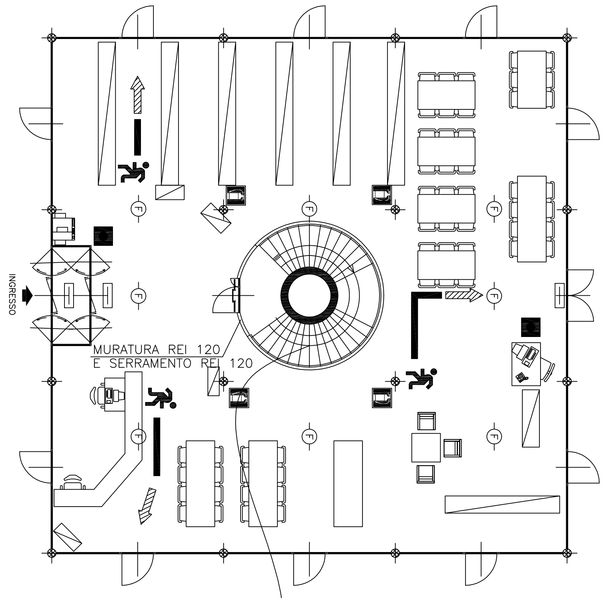

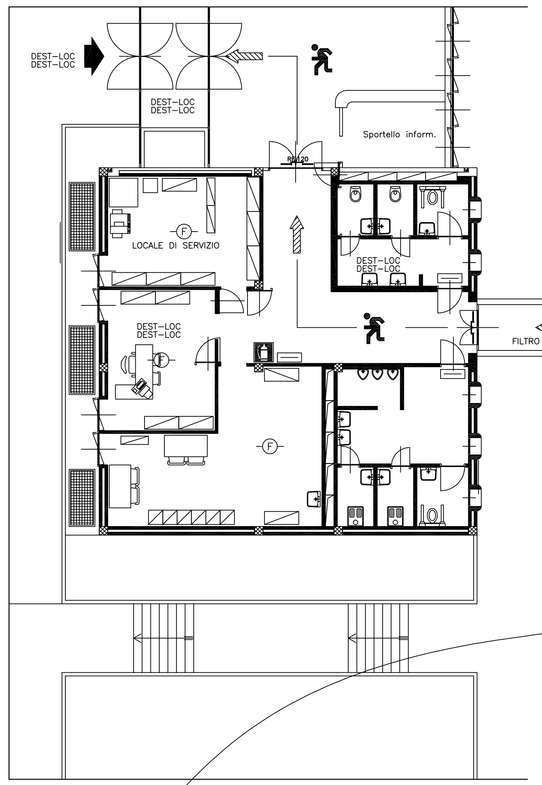

PRIMO PIANO

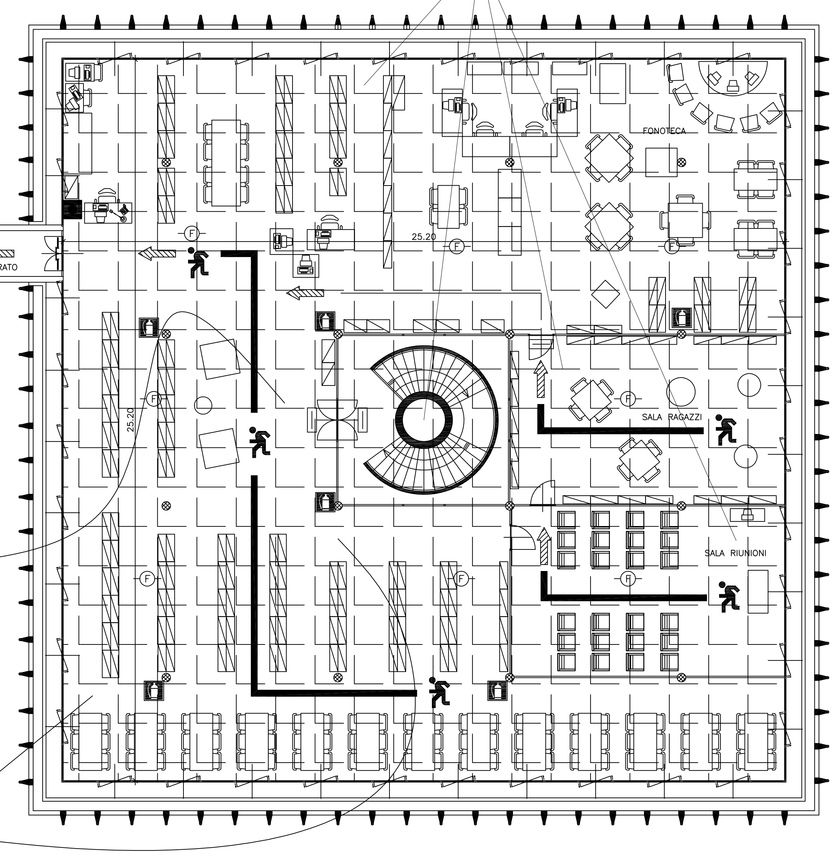

SOSTITUZIONE CONTROSOFFITTO
ORDITURA NASCOSTA E PANNELLI REI 120

COMPARIMENTAZIONE AL PT

SOSTITUZIONE CONTROSOFFITTO AL P1

SMONTAGGIO CORPI ILLUMINANTI AL P1

120/200
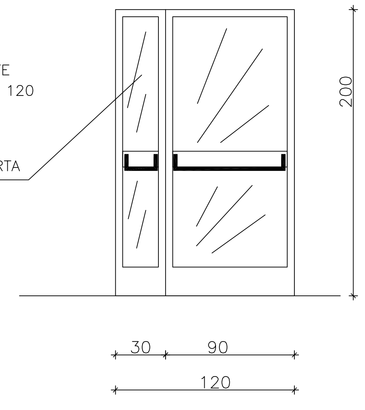
- STRUTTURA IN ACCIAIO REI 120 COLORATO TESTA DI MORO
- VETRI STRATIFICATI 3 LASTRE CON 2 STRATI DI SCHIUMA ISOLANTE AUTOESPANDENTE TRASPARENTI REI 120
- MANIGLIONE ANTIPANICO
- SISTEMA DI CHIUSURA A ELETTROMAGNETE N°2 E CERNIERE CON MOLLA CHIUDIPORTA