RAMPA DI RACCORDO AREA VITALI / VIA BORGARO
SEZIONE A-A'
SCALA 1:50

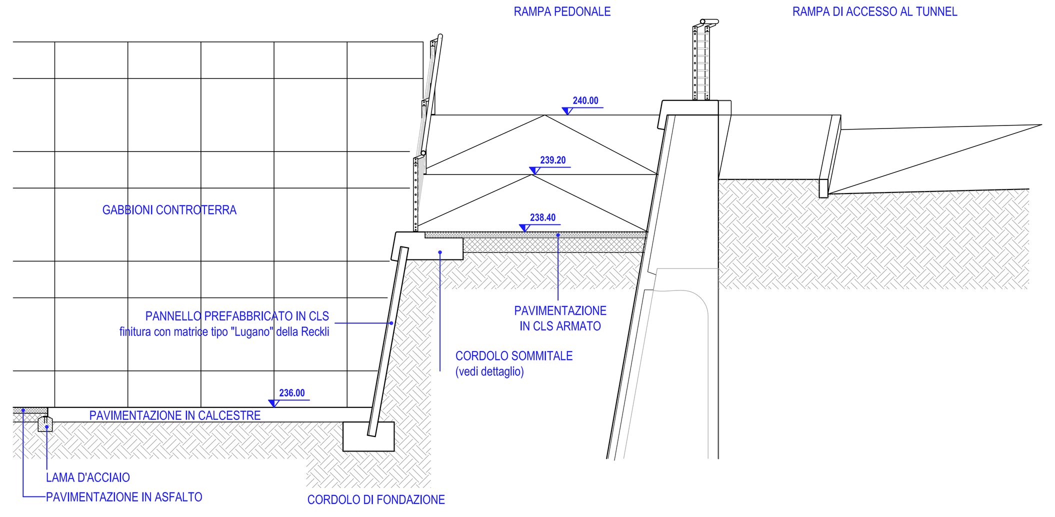

RAMPA DI RACCORDO AREA VITALI / VIA BORGARO
SEZIONE B-B'
SCALA 1:50

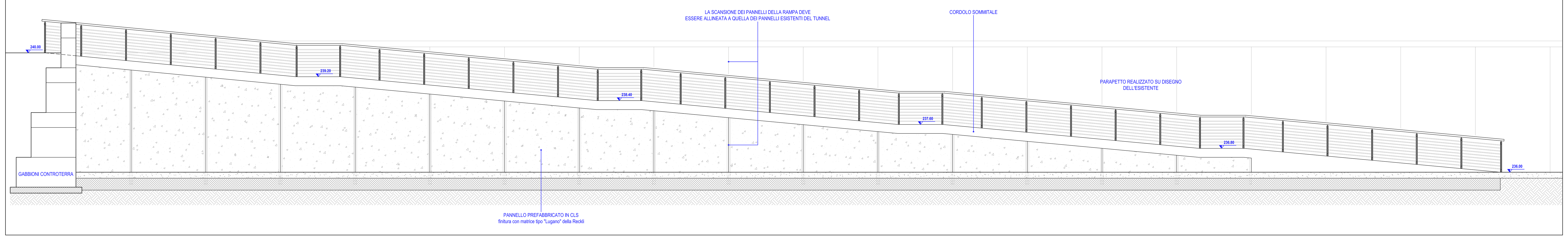

N.B. TUTTE LE MISURE DEVONO ESSERE VERIFICATE IN CANTIERE
EVENTUALI VARIAZIONI DEVONO ESSERE DECISE IN ACCORDO CON LA DIREZIONE LAVORI

PARTICOLARE PARAPETTO E MANCORRENTE
SCALA 1:10

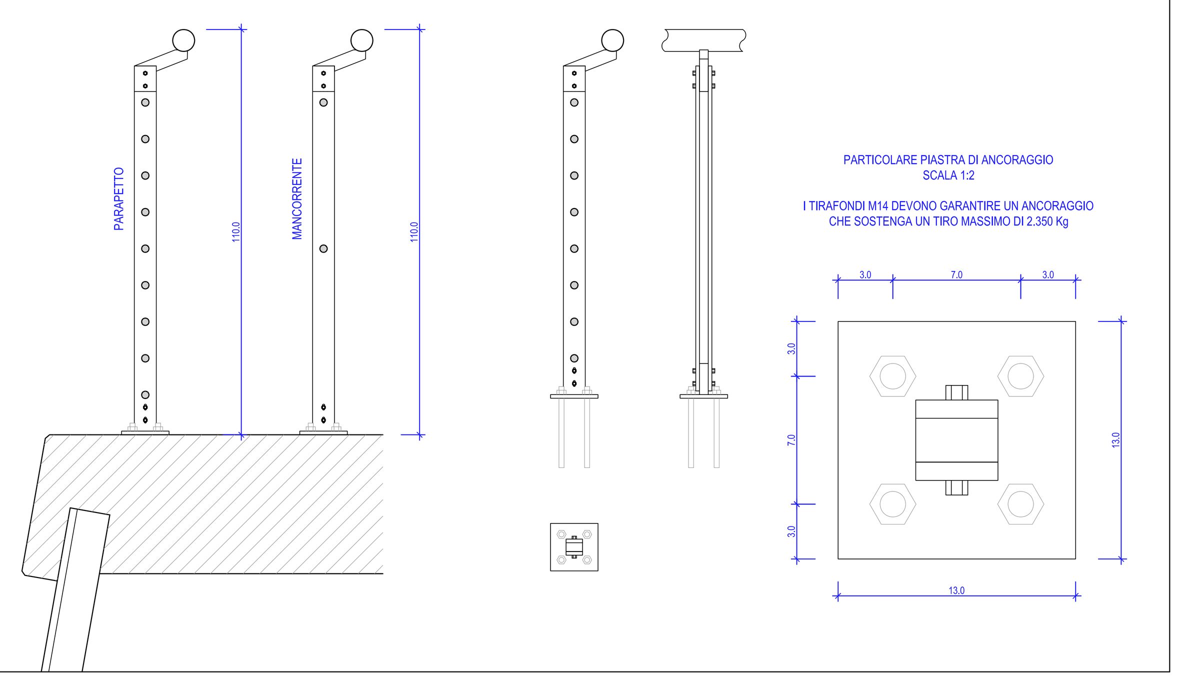

CORDOLO SOMMITALE PER L'ANCORAGGIO DEI PANNELLI PREFABBRICATI E DEL MANCORRENTE
SCALA 1:5

NOTE SUI MATERIALI
- Calcestuzzo per magrone con cemento 32,5 R dosaggio 200 Kg/mc
- Calcestuzzo per c.a. Classe Rbk C 25/30 N/mmq secondo UNI EN 206-1 cl. esp. XC2 cons. S4
- Acciaio per c.a.Tipo B450C secondo UNI EN 10080 e D.M. 14/01/2008

Sovrapposizione dei ferri correnti minimo 80 cm

Copriferro minimo staffe 2,5 cm

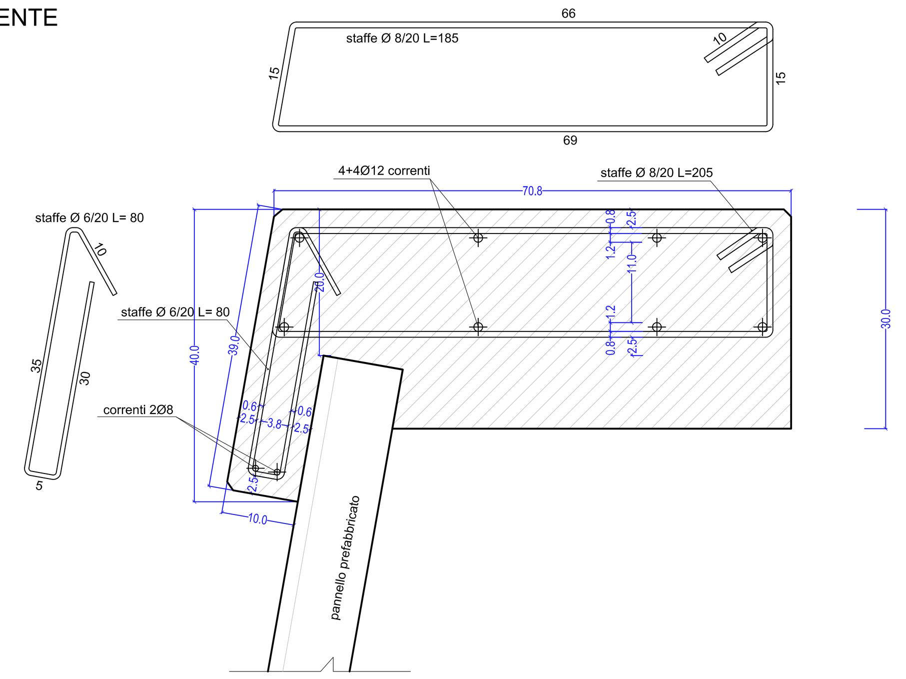

FINITURA DEI PANNELLI PREFABBRICATI CON MATRICE TIPO "LUGANO" DELLA RECKLI
SCALA 1:2

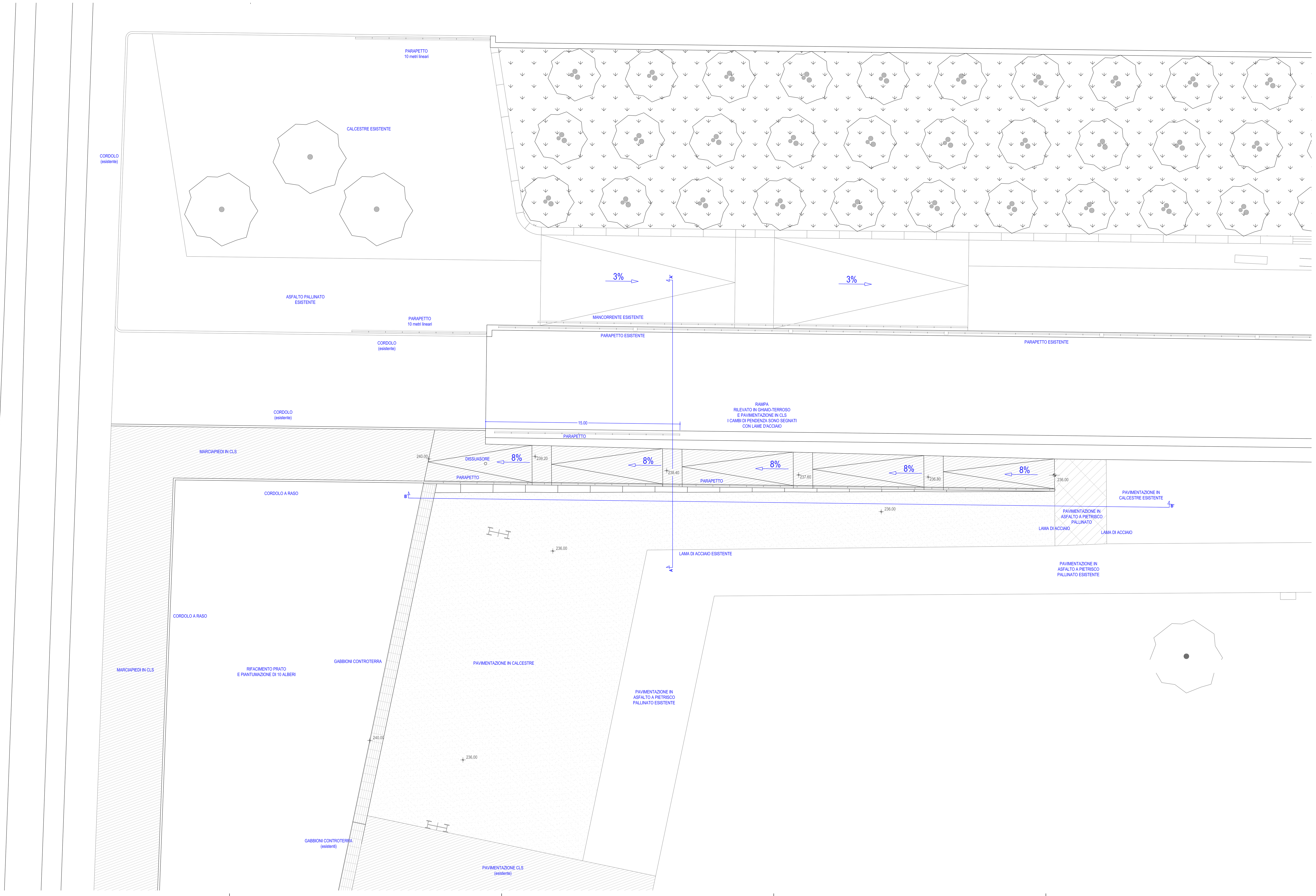

INDIVIDUAZIONE AREE INTERVENTO

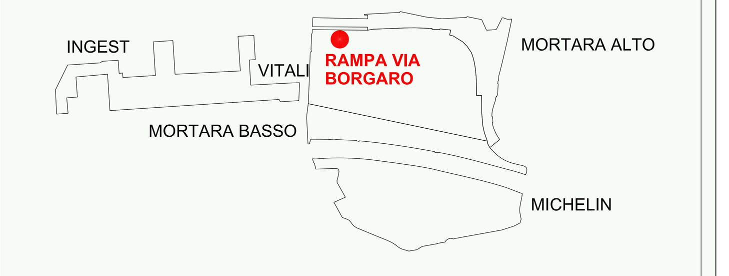

COMPRENSORI PARCO DORA SPINA 3

CITTA' DI TORINO
VICE DIREZIONE GENERALE INGEGNERIA
DIREZIONE VERDE PUBBLICO ED EDIFICI MUNICIPALI
SERVIZIO GRANDI OPERE DEL VERDE

MANUTENZIONE STRAORDINARIA DEL VERDE PUBBLICO - LOTTO 2
Manutenzione straordinaria Parco Dora Spina 3

COD. LLPP 3967 CUP C 11H 13000540004 - CIG 5472808009

Progettista e coordinatore del progetto: arch. Pier Giorgio AMERIO

Progettisti: p.a. Giovanni BESUSSO

Collaboratori alla progettazione: geom. Mario ANDRIANI
arch. Giuseppe CALIUMI
geom. Mauro GRIVA
p.i. Flavio ORLANDI

Responsabile del procedimento e dirigente di settore: arch. Sabino PALERMO

PROGETTO DEFINITIVO

OGGETTO: RAMPA DI ACCESSO DA VIA BORGARO
E PROTEZIONE RAMPE TUNNEL STRADALE

REV.	MODIFICHE	Data allestimento	Data stampa	DISEGNATORE	
0		dic. 2013			Tav. 2
1					
2					Scala
3					varie

File:-