CITTA' DI TORINO

DIVISIONE INFRASTRUTTURE E MOBILITA'
SETTORE URBANIZZAZIONI

PRIU - SPINA 1

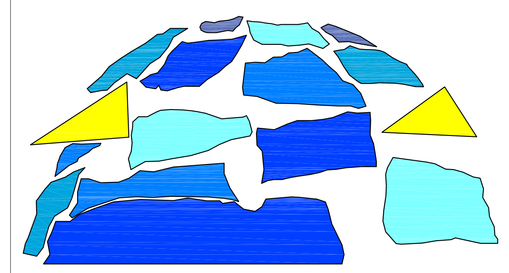

SISTEMAZIONE SUPERFICIALE DI PIAZZA MARMOLADA
PROGETTO DEFINITIVO - ESECUTIVO

ILLUMINAZIONE PUBBLICA
PARTICOLARI

Scale indicate	TAVOLA 15	Marzo 2011

PROGETTO: arch. Alessandra AIRES
PROGETTO DEL VERDE: dott. Guido GIORZA

PROGETTO IMPIANTO IRRIGAZIONE:
VERDE PUBBLICO: p.a. Marco CASTIGLIERI

COLLABORATORI:
VIABILITA': arch. Fabrizio VOLTOLINI
SETTORE URBANIZZAZIONE: geom. Andrea MARCHISIO

RESPONSABILE DEL PROCEDIMENTO - DIRIGENTE SETTORE TECNICO
arch. Giuseppe SERRA

COORDINATORE SICUREZZA IN FASE DI PROGETTAZIONE: arch. Marco ROLANDO

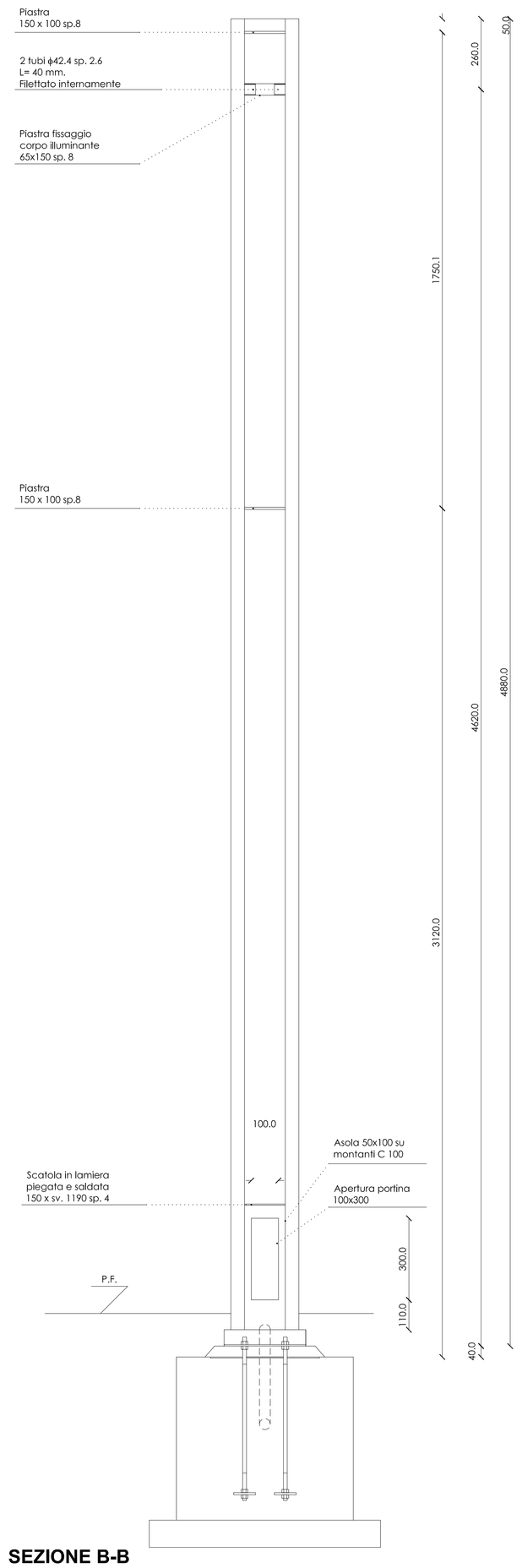

SEZIONE B-B

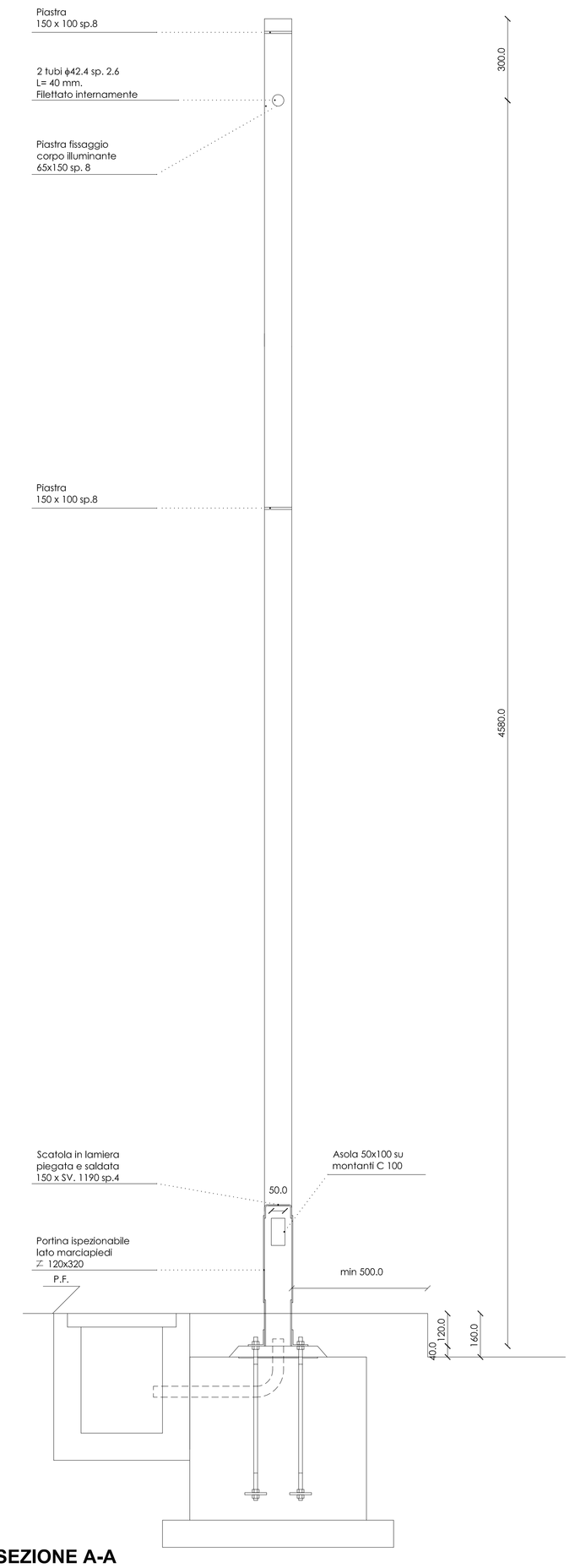

SEZIONE A-A

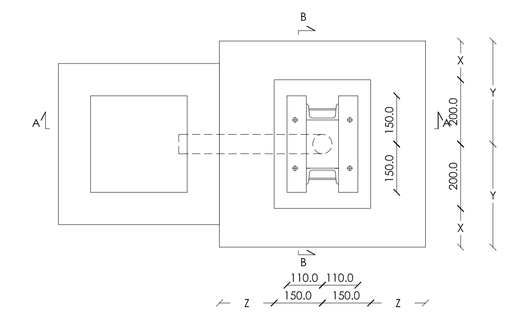

Unità mm Scala 1:10

Particolare ancoraggio di base

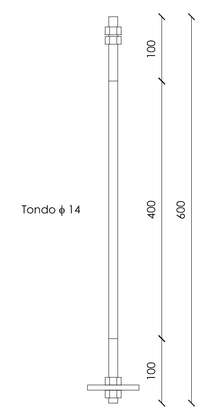

Unità mm Scala 1:5

Particolari costruttivi

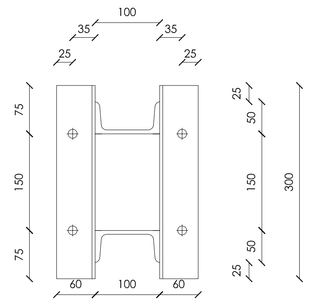

Unità mm Scala 1:5

Viste ancoraggio di base

Piastra di fissaggio corpi illuminanti

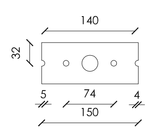

Chiusura laterale saldata a C 100

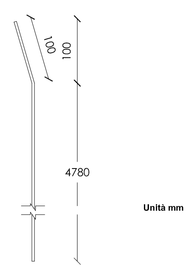

Unità mm Scala 1:5

Particolare portina di ispezione

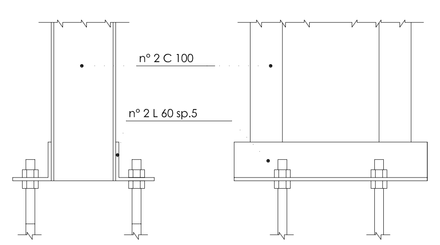

Unità mm Scala 1:5

Particolare piastra di ancoraggio

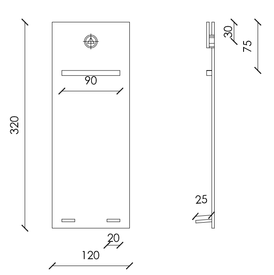

Unità mm Scala 1:5

Particolare costruttivo

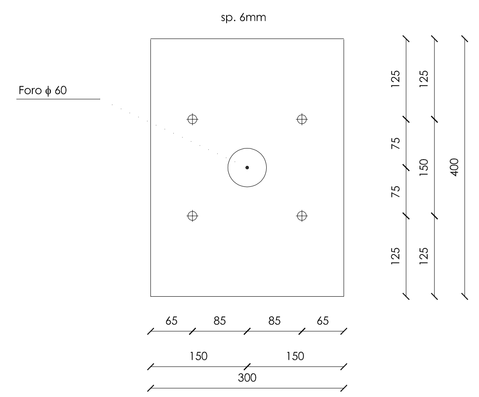

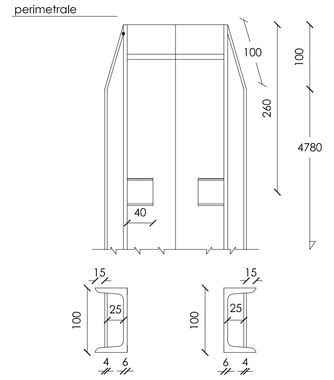

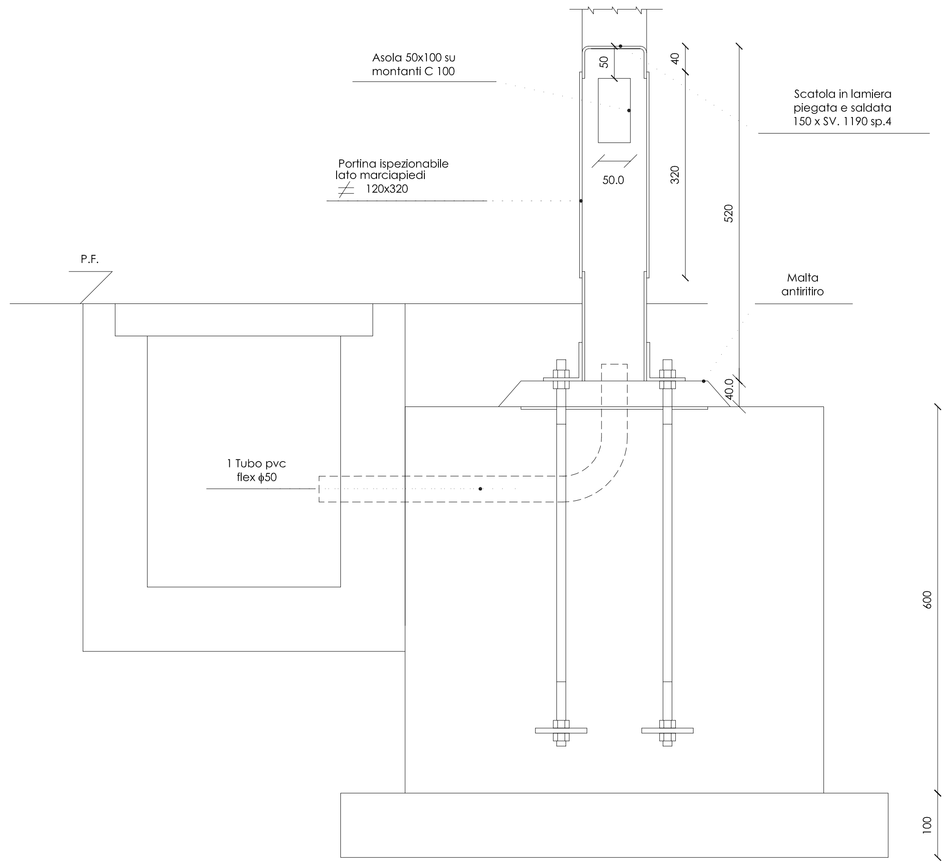

Particolari plinto di fondazione

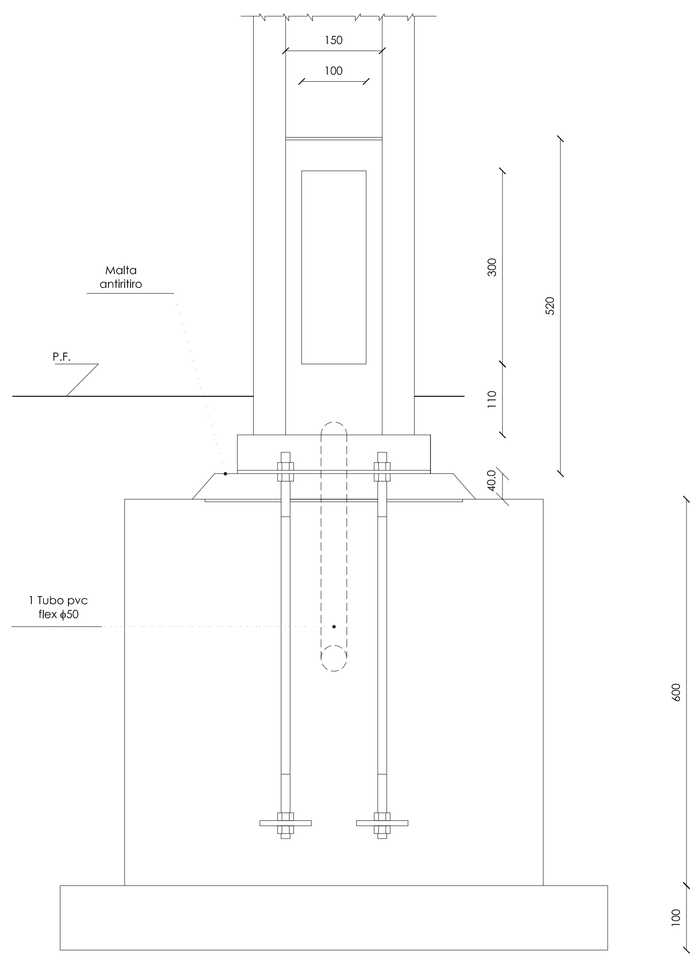

Pianta

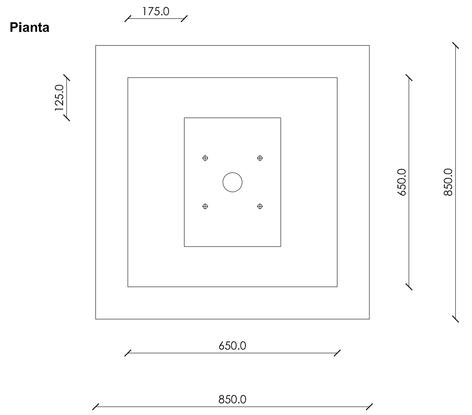

Sezione

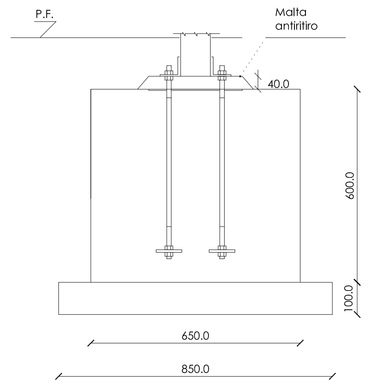

Scala 1:5

Incidenza armatura 50 Kg/mc

Unità mm

Particolare costruttivo

Caratteristiche materiali

PALO ILLUMINAZIONE:

TIRAFONDI	Fe 510 B calmato o semi calmato per strutture saldate σ snm. = 240 N/mm^2
BULLONI (UNI 3740.74)	VITI classe 10.9 DADI classe 8G con rondella tipo GROWER
PROFILATI	ACCIAIO Fe 360 B ZINCATO A CALDO E VERNICIATO
TRATTAMENTO	Zincatura conforme alle norme UNI 2013.74–5753.75 5745.76–5744.66
SALDATURE	manuali ad arco con elettrodi rivestiti ed omologati secondo norme UNI 5132.74 tipo E 44 classe 3 A COMPLETA PENETRAZIONE