CITTA' DI TORINO

VICE DIREZIONE GENERALE SERVIZI TECNICI, AMBIENTE, EDILIZIA RESIDENZIALE PUBBLICA E SPORT

SETTORE EDIFICI MUNICIPALI

MANUTENZIONE STRAORDINARIA DIFFUSA 2011
CIRCOSCRIZIONI 1-10

C.6 VIA ANGLESIO N° 25

Il Progettista:
MAFFIOTTO arch. Giovanni

Collaboratori:
GIACOMINI geom. Federico
MARANO geom. Fulvio
PIREDDA geom. Fabrizio

Il Responsabile del Procedimento
e Dirigente del Settore
Edifici Municipali
SARDI arch. Dario

Impiantisti:
ALBERTINETTI p.i. Uliano

PROGETTO DEFINITIVO

OGGETTO
ESTRATTO CARTA TECNICA, FOTOGRAFIE, PIANTE, PARTICOLARI, IMPIANTI ELETTRICI

NOME-FILE: fb00010 | Scala Plot: 1=20
RIFERIMENTO
SCALA: VARIE
ELABORATO: 3

REV	MODIFICHE	DATA	DISEGNATORE
0	EMISSIONE	OTT. 2011	MARANO geom. Fulvio
1			
2			
3			
4			
5			

CARTA TECNICA

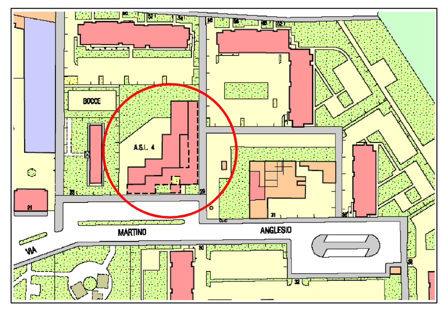

FOTOGRAFIA

COPERTURA LATO VIA ANGLESIO

PIANTA PIANO COPERTURA
SCALA 1:200

DEMOLIZIONI
- RIMOZIONE GUAINA IMPERMEABILIZZANTE
- RIMOZIONE DISCESE PLUVIALI E GAMBALI IN GHISA
- SMANTELLAMENTO IMPIANTO ILLUMINAZIONE

RIPRISTINI
- RINFORZO STRUTTURALE CON SISTEMA BETON PLAQUE
- POSA NUOVA GUAINA
- POSA FALDALE IN LAMIERA ZINCATA PREVERNICIATA 5/10
- POSA PLUVIALI IN LAMIERA ZINCATA PREVERNICIATA 4/10
- POSA GAMBALI IN GEBERIT PE
- POSA LINEA VITA
- RIFACIMENTO IMPIANTO ILLUMINAZIONE

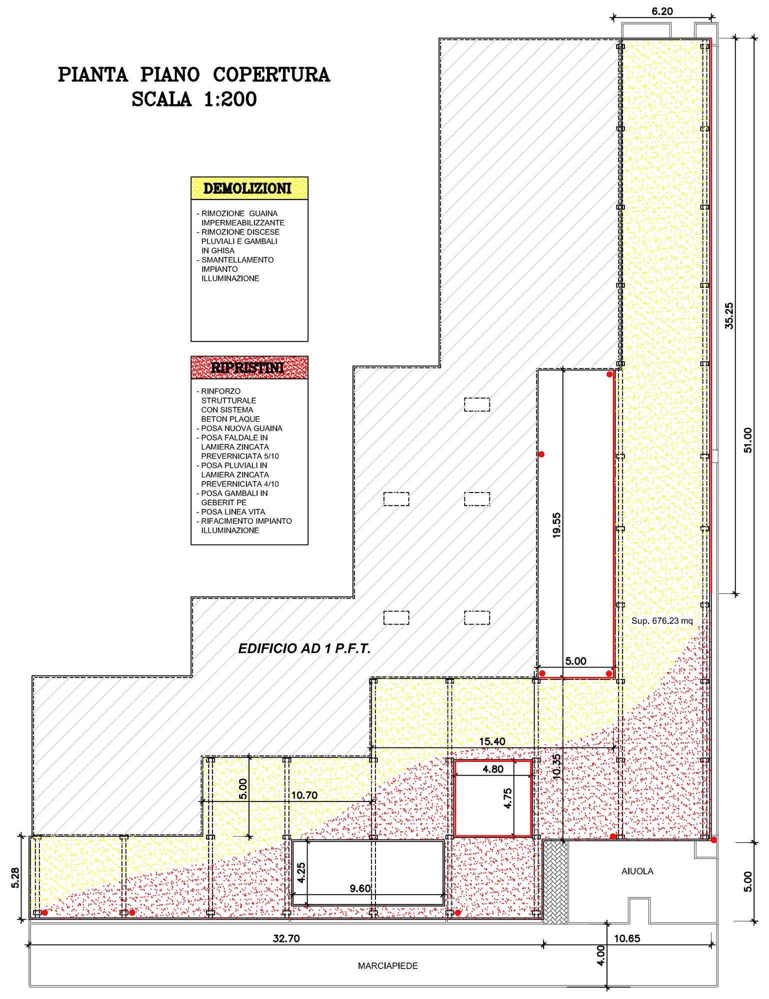

PIANTA PIANO COPERTURA
SCALA 1:200

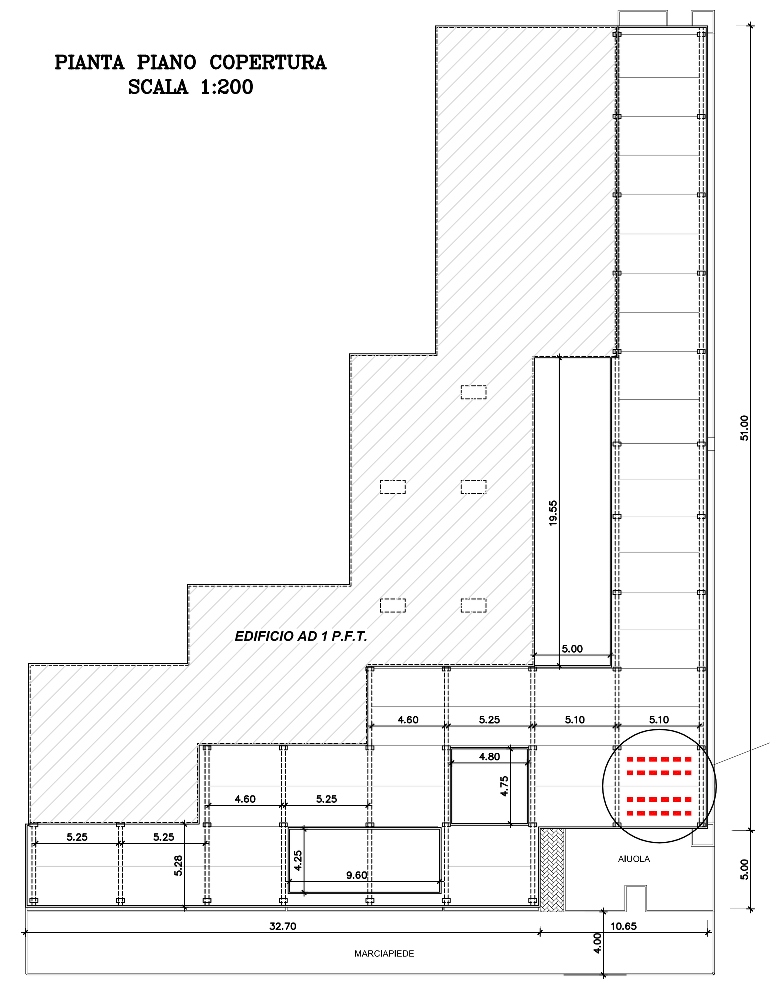

PARTICOLARE SCALA 1:10

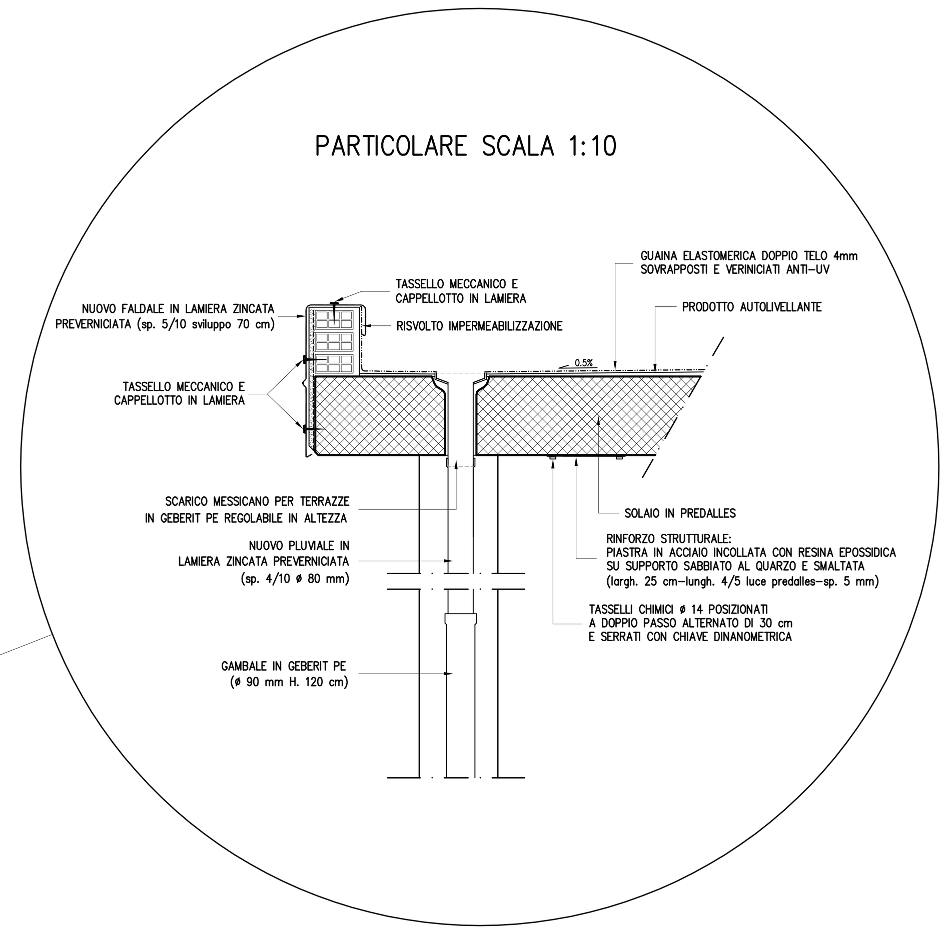

PIANTA PIANO COPERTURA
SCALA 1:200
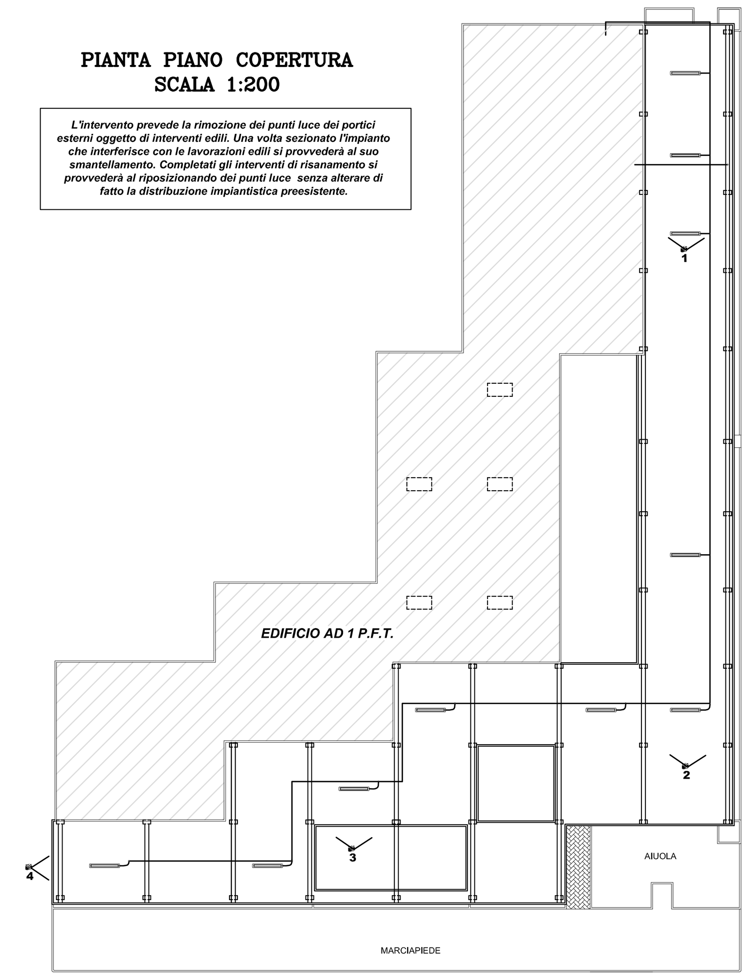
L'intervento prevede la rimozione dei punti luce dei portici esterni oggetto di interventi edili. Una volta sezionato l'impianto che interferisce con le lavorazioni edili si provvederà al suo smantellamento. Completati gli interventi di risanamento si provvederà al riposizionando dei punti luce senza alterare di fatto la distribuzione impiantistica preesistente.